Contenitori metallici per registratori TVCC

Pulsar
www.pulsar.pl

Struttura del mobile conforme ai requisiti nell'ambito della tutela dei dati personali (GDPR) che devono essere protetti e conservati.

Orizzontale

Caratteristiche

- montaggio registratore in orizzontale
- possibilità di montaggio della ventola ARAW45
- protezione antisabotaggio
- contenitore metallico sovramontato
- chiusura – serratura tipo 802 – codice differente – 2 pz.
- possibilità di montaggio sotto il tavolo (necessari staffe aggiuntive)

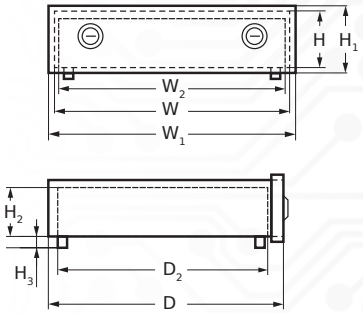

Codice	Aggancio	Possibilità di montaggio ARAW45	Dimensioni esterne dell'involucro $W \times H + H_3 \times D$ [+/– 2mm]	Dimensioni esterne della frontale $W_1 \times H_1$ [+/– 2mm]	Dimensioni dello spazio per il registratore $W_2 \times H_2 \times D_2$ [+/– 2mm]
AWO445	AWO445BR	✓	400×99+14×300	405×105	355×90×235
AWO447		✓	400×99+14×430		355×90×360
AWO483	AWO483BR	✓	500×99+14×400	505×105	455×90×335
AWO471	AWO471BR	✓	550×124+14×572	555×130	505×115×505

Accessori:

Ventola ARAW45

Staffe di montaggio

Pulsar
Siedlec 150
32-744 Lapczyca,
Poland

tel. +48 14 610 19 45
e-mail: sales@pulsar.pl
www.pulsar.pl

Facebook
Linkedin
YouTube
Pulsar.pl

02/2023

Contenitori metallici per registratori TVCC

Pulsar
www.pulsar.pl

Struttura del mobile conforme ai requisiti nell'ambito della tutela dei dati personali (GDPR) che devono essere protetti e conservati.

Verticale

Caratteristiche

- montaggio del registratore in verticale
- possibilità di montaggio della ventola ARAW45
- protezione antisabotaggio
- contenitore metallico sovramontato

Codice	Colori	Possibilità di montaggio ARAW45	Numero di serrature MR008 (codice differente)	Dimensioni esterne dell'involucro W×H×D+D_2 [+/– 2mm]	Dimensioni dello spazio per il registratore W_1×H_1×D_1 [+/– 2mm]
AWO528	RAL9005 (nero opaco)	—	2 pz.	320×430×82+14	260×250×55
AWO528S			1 pz.		
AWO528W	RAL9003 (bianco)	—	2 pz.		
AWO528WS			1 pz.		
AWO529	RAL9005 (nero opaco)	—	2 pz.	435×500×121+14	375×335×95
AWO529S			1 pz.		
AWO529W	RAL9003 (bianco)	—	2 pz.		
AWO529WS			1 pz.		
AWO530	RAL9005 (nero opaco)	✓	2 pz.	535×650×121+14	470×485×95
AWO530S			1 pz.		
AWO530W	RAL9003 (bianco)	✓	2 pz.		
AWO530WS			1 pz.		

Verticale
con posto per switch (schermo)

Caratteristiche

- montaggio del registratore in verticale
- protezione antisabotaggio
- contenitore metallico sovramontato
- possibilità di montaggio della ventola ARAW45 – per le AWO531W
- chiusura – serratura tipo 802 – codice differente – 2 pz. (per le AWO531W)
- ulteriori possibilità di montaggio:
  - switch desktop;
  - switch RACK 19″;
  - patch panel RACK 19″;
  - monitore (max 22″) – per le AWO531W.

Codice	Spazio per batteria	Presa 230VAC	Chiusura a chiavi (GDPR)	Con posto per monitore (max 22″)	Possibilità di montaggio ARAW45	Maniglie RACK 19″ (orizzontale)	Dimensioni esterne dell'involucro W×H×D+D_1 [+/- 2mm]	Dimensioni dello spazio per il registratore W_2×H_2×D_2 [+/- 2mm]	Cinture per montare un registratore
AWO531W	4×7Ah	—	✓	✓	✓	4U	589×650×261+14	480×400×180	✓
AWO532W	4×7Ah / 2×17Ah	2 pz.	— (richiesta montaggio 2×MR008)	—	—	3U	535×540×163+14	530×380×155	— (richiesta di set ZPR)

Accessori:

ARAW45
Ventola con il sensore di temperatura 45°C.

RAPDS
Adattatore universale RACK per switch per desktop.

ZPR
Set di due cinture per fissaggio del registratore.

MR008
Serratura tipo 802 – codice differente.

Pulsar
Siedlec 150
32-744 Lapczyca,
Poland

tel. +48 14 610 19 45
e-mail: sales@pulsar.pl
www.pulsar.pl

Facebook
Linkedin
YouTube
Pulsar.pl

02/2023