RWA1566-B v1.0

Szafa RACK 15U / 19" wisząca do złożenia 600x600 czarna

15U / 19" RACK cabinet, wall mounted, ready to assemble, black, 600x600

Bottom

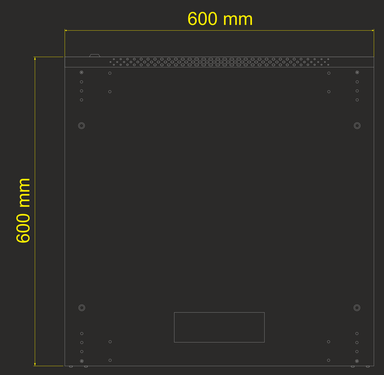

Right side

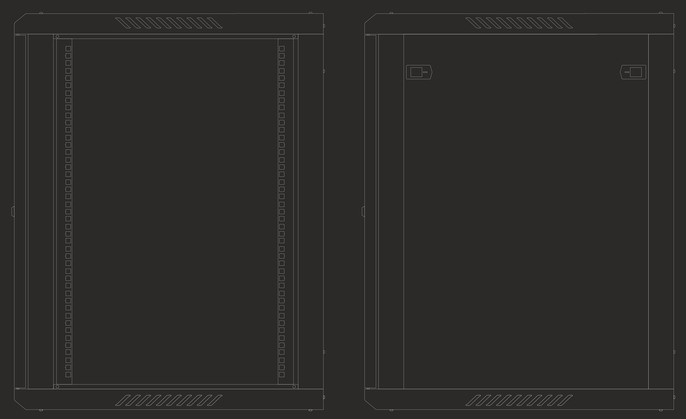

Front

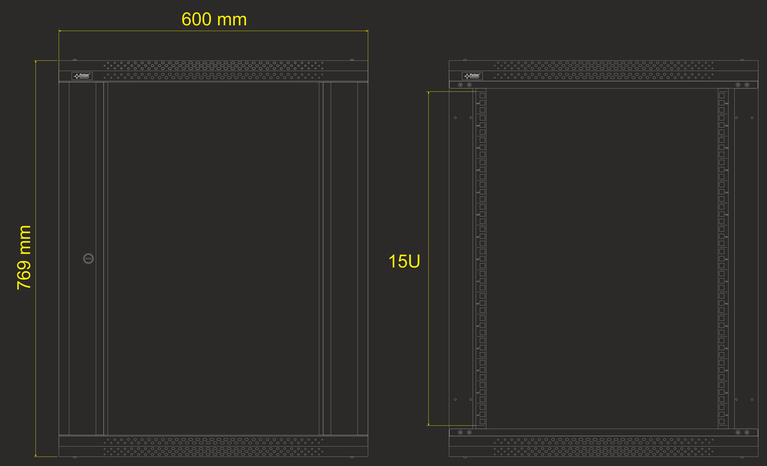

Left side

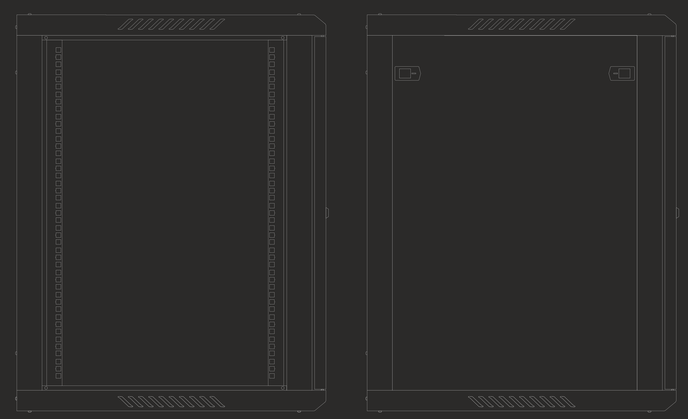

Back

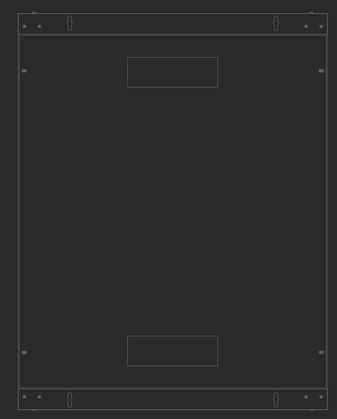
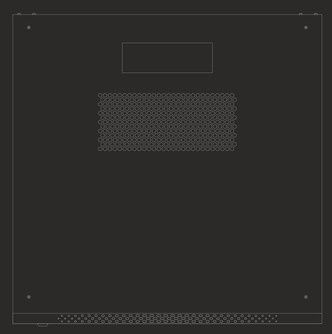
Top