RWA966 v1.1

Szafa RACK 9U wisząca do złożenia 600x600

9U RACK cabinet, wall mounted, ready-to-assemble 600x600

Bottom

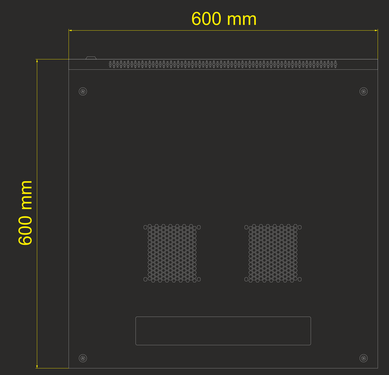

Right side

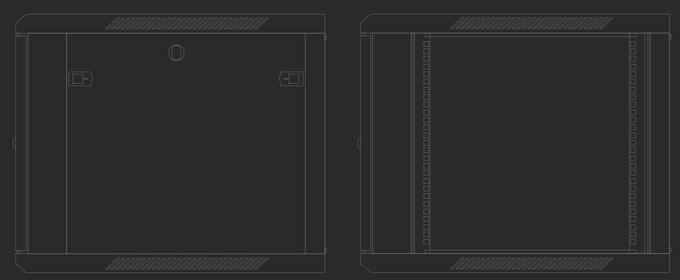

Front

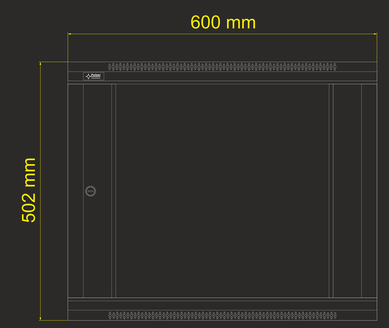

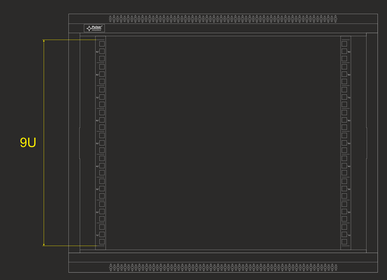

Left side

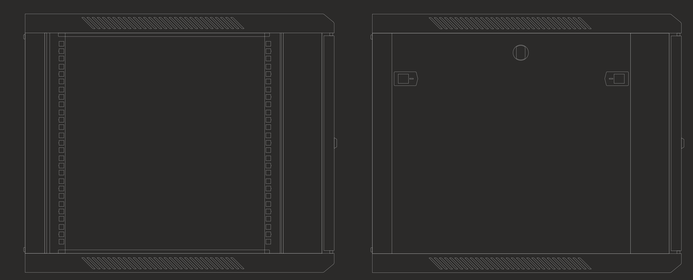

Back

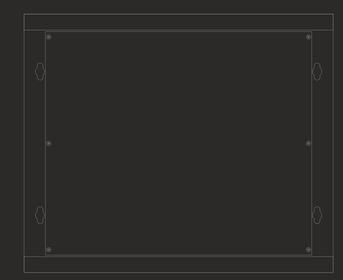
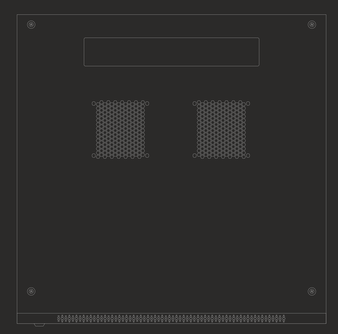
Top