ES**

CÓDIGO: **AWZ515** v.1.0/III
TIPO: **PK4 Módulo de relé**

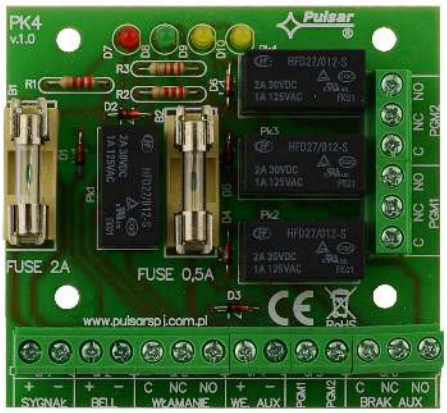

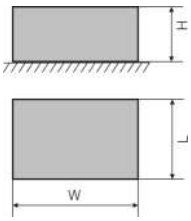

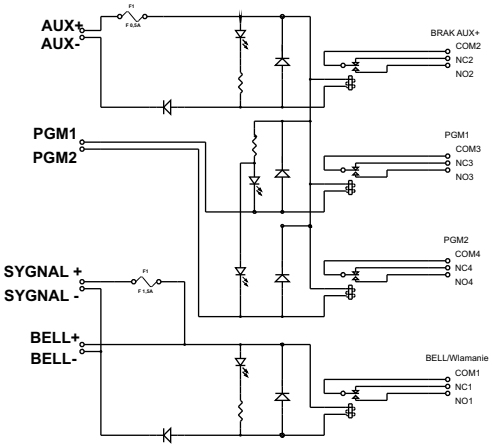

DESCRIPCIÓN

El módulo de relé PK4 (AWZ 515) sirve para uso en instalaciones de baja tensión. Se utiliza para controlar e indicar los estados, por ejemplo: en los sistemas de alarma, sistemas de control de acceso. Se puede utilizarlo para controlar dispositivos de alto consumo de energía a través de salidas OC de los sistemas de alarma. Además el módulo proporciona una separación galvánica de las señales, las fuentes de alimentación en relación a las salidas del módulo. Tiene un fusible en serie en el circuito del relé (BELL+, SYGNAL+).

PARÁMETROS TÉCNICOS	
Voltaje de la bobina del relé	10÷14V DC (-/+5%),
Corriente del control de la bobina	25mA@12VDC
Número de relés	4
Voltaje de los contactos del relé	30VDC / 50VAC max.
Corriente de los contactos del relé	2A max.
Conectores de relé	C/NC/NO (entradas Ø 2,05mm: AWG 24-12)
Tiempo del arranque/desconexión	15ms/8ms (-/+5%)
Condiciones de operación	II clase ambiental -10°C÷ 40°C
Caja	estructura de tipo “open frame”
Dimensiones	W=75 x L=43 x H=23 [mm, +/-2]
Peso neto/bruto	0,063 / 0,092 [kg]
Montaje	Pasadores de distancia fi=6mm - 4 piezas
Declaraciones, garantía	CE, 2 años desde la fecha de fabricación
Notas	Tomas en los conectores: Ø 0,41÷1,63 (AWG 26-14), Ø 0,51÷2,05 (AWG 24-12) - conectores de relé