Fuente de alimentación de serie HPSB

Fuente de alimentación con búfer, conmutada 13,8V DC

ES**

CÓDIGO: **HPSB 11A12E** v.1.0/VIII

TIPO: **HPSB 13,8V/10A/65Ah Fuente de alimentación con búfer, conmutada**

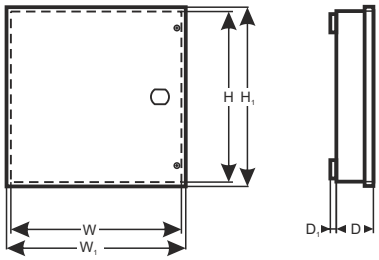

Propiedades de la fuente de alimentación:

- alimentación ininterrumpida DC 13,8V/10A*
- ubicación para la batería 65Ah/12V
- amplia gama del voltaje de alimentación AC 176÷264V
- alta eficiencia 83%
- control de la carga y el mantenimiento de la batería
- protección de la batería contra descargas excesivas (UVP)
- corriente de carga de la batería 1A/4A cambiada a través de un jumper
- protección de la salida de la batería contra un cortocircuito y una conexión con polaridad errónea
- señalización óptica LED
- Protecciones:
  - contra cortocircuitos SCP
  - contra sobretensiones OVP
  - contra picos de voltaje (entrada AC)
  - contra sabotajes
  - contra sobrecargas OLP
- garantía – 2 años desde la fecha de fabricación

DESCRIPCIÓN

La fuente de alimentación con búfer ha sido diseñada para alimentar ininterrumpidamente a los dispositivos que requieren un voltaje estabilizado de **12V DC (+/-15%)**. La fuente de alimentación proporciona un voltaje de **U=13,8V DC** de la capacidad de la corriente:

1. Corriente de salida 10A + 1A carga de la batería*
2. Corriente de salida 7A + 4A carga de la batería*

Corriente total de los receptores + la batería es máx. 11A*.

En caso de un fallo en el suministro de la alimentación de la red, se conecta inmediatamente la alimentación desde la batería. La fuente de alimentación ha sido construida basándose en un módulo de una fuente de alimentación conmutada, con una alta eficiencia energética, colocada en una caja de metal (color RAL 9003) con ubicación para una batería 65Ah/12V. La caja ha sido equipada con un microinterruptor que señaliza la apertura de la puerta (en el panel frontal).

* Véase el gráfico 1

Fuente de alimentación de serie HPSB

Fuente de alimentación con búfer, conmutada 13,8V DC

ESPECIFICACIONES:	
Tipo de la fuente de alimentación	A (EPS - External Power Source)
Voltaje de alimentación	176÷264V AC 50÷60Hz
Consumo de corriente	1,4A@230V AC máx.
Potencia de la fuente de alimentación	155W máx.
Eficiencia	83%
Voltaje de salida	13,8V DC – operación con búfer 9,5V÷13,8V DC – operación con batería
Corriente de salida t_{AMB}<30°C	**10A + 1A carga de la batería – véase el gráfico 1** **7A + 4A carga de la batería – véase el gráfico 1**
Corriente de salida t_{AMB}=40°C	**6,7A + 1A carga de la batería – véase el gráfico 1** **3,7A + 4A carga de la batería – véase el gráfico 1**
Gama de la regulación del voltaje de salida	12V÷14V DC
Voltaje de la pulsación	120 mV p-p máx.
Corriente de carga de la batería	1A/4A max. @ 65Ah (± 5%) - cambiada a través de un jumper
Protección contra cortocircuitos SCP	Electrónica, restablecimiento automático
Protección en el circuito de la batería OLP	105-150% de la potencia de la fuente de alimentación, restablecimiento automático
Protección en el circuito de la batería SCP y contra conexión con la polaridad errónea	fusible polimérico
Protección contra picos de voltaje	varistores
Protección contra sobretensiones OVP	>16V (El arranque requiere una desconexión del voltaje de alimentación durante por lo menos 20 segundos)
Protección de la batería contra descargas excesivas UVP	U<9,5V (± 5%) – desconexión del borne de la batería
Protección contra sabotajes: - TAMPER - salida que señaliza la apertura de la caja de la fuente de alimentación	- microswitch, contactos NC (caja cerrada), 0,5A@50V DC (máx.)
Señalización óptica	SI - Los diodos LED
Condiciones de operación:	II clase ambiental, -10 °C ÷ 40 °C
Caja	Chapa de acero, DC01 1,0mm color RAL 9003
Dimensiones	W=400 H=350 $D+D_1$=173 + 8 [+/- 2mm] W_1=405 H_1=355 [+/- 2mm]
Peso neto/bruto	6,2 / 6,5 kg
Ubicación para la batería:	65Ah/12V (SLA) max. 360x175x165mm (WxHxD) max H W D
Cierre	Tornillo cilíndrico x 2 (en la parte frontal) posibilidad del montaje de una cerradura
Declaración, garantía	CE, RoHS, 2 años desde la fecha de fabricación
Notas	La caja no tiene contacto con la superficie de montaje dejando espacio para los cables. Enfriamiento por convección. Alimentación: Salidas: Φ0,63-2,5 Salida de la batería BAT: 6,3F-2,5

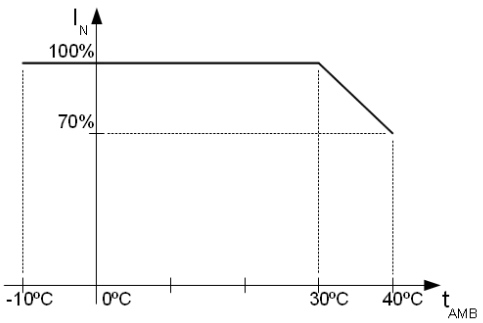

Gráfico 1.
Corriente de salida admisible de la fuente de alimentación dependiendo de la temperatura ambiental.

Configuraciones opcionales:

Fuente de alimentación con búfer
HPSB 13,8V/20x0,5A/65Ah.

- HPSB11A12E + 2xLB8 16x0,5A (AWZ578 o AWZ580) + LB4 4x0,5A (AWZ574 o AWZ576) + 65Ah

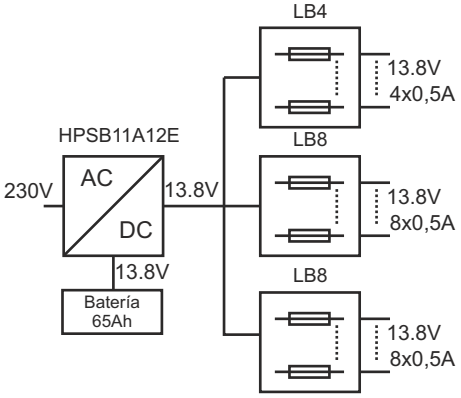

Fuente de alimentación con búfer
HPSB 13,8V/10x1A/65Ah.

- HPSB11A12E + LB8 8x1A (AWZ579 o AWZ580) + LB2 2x1A (AWZ585 o AWZ586) + 65Ah

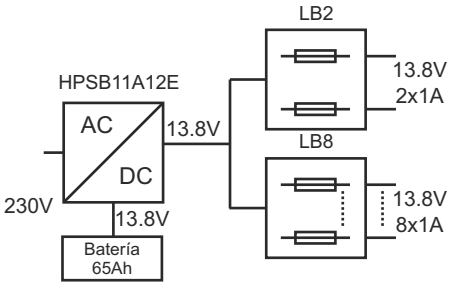

Fuente de alimentación con búfer
HPSB 13,8V/24x0,3A/65Ah.

- HPSB11A12E + 3xLB8 24x0,3A (AWZ577 o AWZ580) + 65Ah

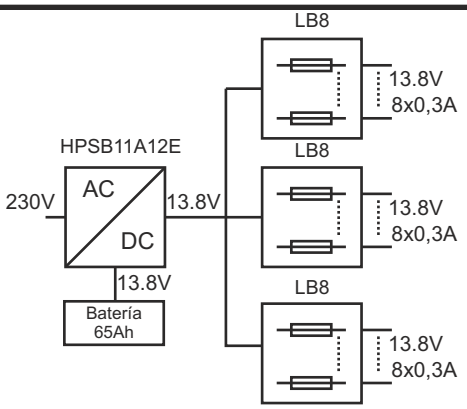

Fuente de alimentación con búfer
HPSB 13,8V/2x12V/2x5A/65Ah.

- HPSB11A12E + 2xRN500 (13,8V/12V) + 65Ah

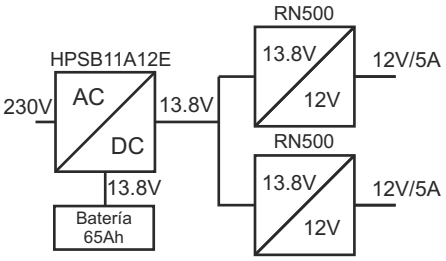

Fuente de alimentación con búfer
HPSB 13,8V/2x12V/16x0,5A/65Ah.

- HPSB11A12E + 2xRN500(13,8V/12V) + 2xLB8 16x0,5A (AWZ578 o AWZ580)+ 65Ah

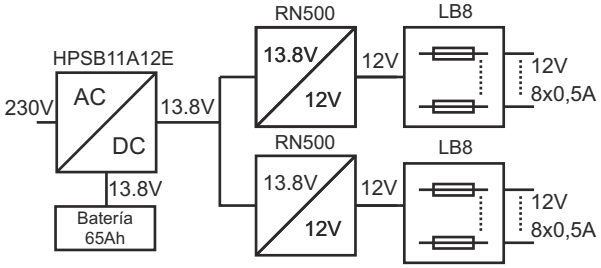

Configuraciones opcionales:

Fuente de alimentación con búfer
HPSB 13,8V/2x12V/10x1A/65Ah.

- HPSB11A12E + 2xRN500 (13,8V/12V) + 2xLB8 10x1A (AWZ579 o AWZ580)+ 65Ah

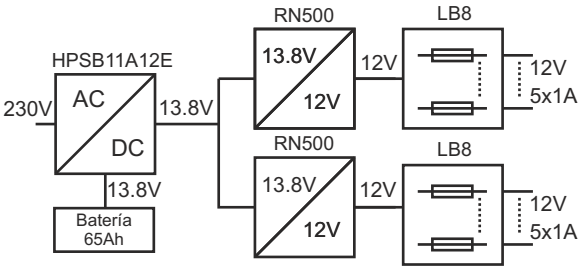

Fuente de alimentación con búfer
HPSB 13,8V/2x12V/8x1A/65Ah.

- HPSB11A12E + 2xRN500 (13,8V/12V) + 2xLB4 8x1A (AWZ575 o AWZ576)+ 65Ah

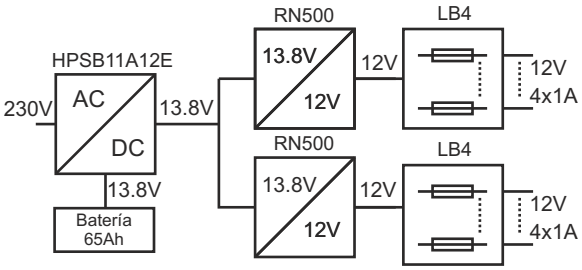

Fuente de alimentación con búfer
HPSB 13,8V/5x5V÷7,4V/5x2A/65Ah.

- HPSB11A12E + 5xDCDC20 (5V÷7,4V/5x2A) + 65Ah

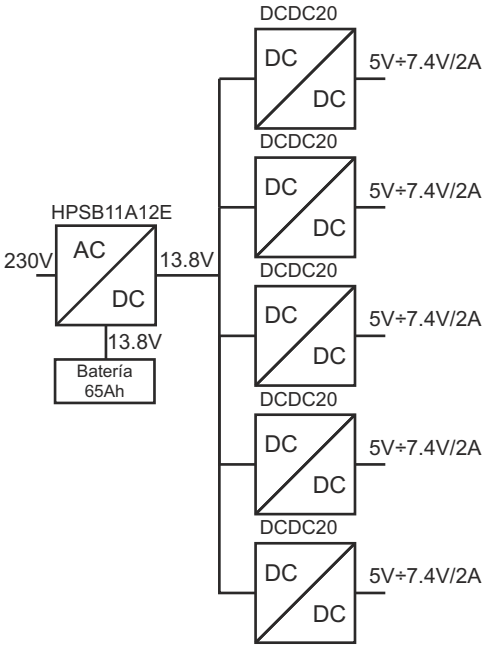

Fuente de alimentación con búfer
HPSB 13,8V/3x5V÷7,4V/3x2A/65Ah.
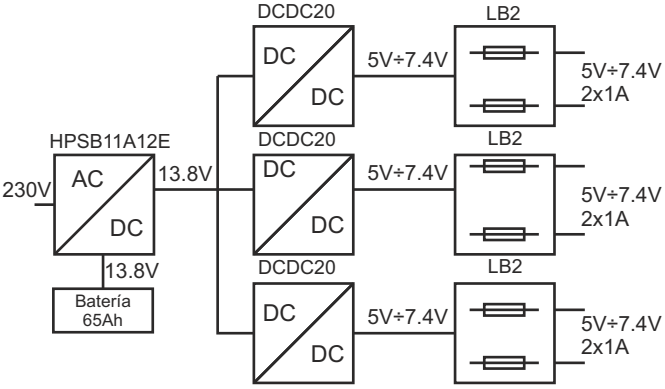
- HPSB11A12E + 3xDCDC20 (5V÷7,4V/3x2A) +3xLB2 6x1A (AWZ585 o AWZ586) + 65Ah