Fuente de alimentación de serie HPSB
Fuente de alimentación con búfer, conmutada 27,6V DC

ES**

CÓDIGO: **HPSB 5524C** v.1.0/VIII
TIPO: **HPSB 27,6V/5A/2x17Ah Fuente de alimentación con búfer, conmutada**

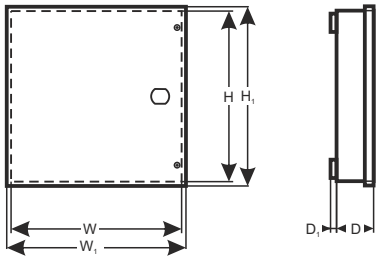

Propiedades de la fuente de alimentación:

- alimentación ininterrumpida DC 27,6V/5A*
- ubicación para la batería 2x17Ah/12V
- amplia gama del voltaje de alimentación AC 176÷264V
- alta eficiencia 83%
- control de la carga y el mantenimiento de la batería
- protección de la batería contra descargas excesivas (UVP)
- corriente de carga de la batería 0,5A/2A cambiada a través de un jumper
- protección de la salida de la batería contra un cortocircuito y una conexión con polaridad errónea
- señalización óptica LED
- Protecciones:
  - contra cortocircuitos SCP
  - contra sobretensiones OVP
  - contra picos de voltaje (entrada AC)
  - contra sabotajes
  - contra sobrecargas OLP
- garantía – 2 años desde la fecha de fabricación

DESCRIPCIÓN

La fuente de alimentación con búfer ha sido diseñada para alimentar ininterrumpidamente a los dispositivos que requieren un voltaje estabilizado de **24V DC (+/-15%)**. La fuente de alimentación proporciona un voltaje de **U=27,6V DC** de la capacidad de la corriente:

1. Corriente de salida 5A + 0,5A carga de la batería*
2. Corriente de salida 3,5A + 2A carga de la batería*
Corriente total de los receptores + la batería es máx. 5,5A*.

En caso de un fallo en el suministro de la alimentación de la red, se conecta inmediatamente la alimentación desde la batería. La fuente de alimentación ha sido construida basándose en un módulo de una fuente de alimentación conmutada, con una alta eficiencia energética, colocada en una caja de metal (color RAL 9003) con ubicación para una batería 2x17Ah/12V. La caja ha sido equipada con un microinterruptor que señaliza la apertura de la puerta (en el panel frontal).

* Véase el gráfico 1

Fuente de alimentación de serie HPSB
Fuente de alimentación con búfer, conmutada 27,6V DC

ESPECIFICACIONES:	
Tipo de la fuente de alimentación	A (EPS - External Power Source)
Voltaje de alimentación	176÷264V AC 50÷60Hz
Consumo de corriente	1,4A@230V AC máx.
Potencia de la fuente de alimentación	155W máx.
Eficiencia	83%
Voltaje de salida	27,6V DC – operación con búfer 19V÷27,6V DC – operación con batería
Corriente de salida t_{AMB}<30°C	**5A + 0,5A carga de la batería – véase el gráfico 1** **3,5A + 2A carga de la batería – véase el gráfico 1**
Corriente de salida t_{AMB}=40°C	**3,3A + 0,5A carga de la batería – véase el gráfico 1** **1,8A + 2A carga de la batería – véase el gráfico 1**
Gama de la regulación del voltaje de salida	24V÷28V DC
Voltaje de la pulsación	150 mV p-p máx.
Corriente de carga de la batería	0,5A/2A max. @ 2x17Ah (± 5%) - cambiada a través de un jumper
Protección contra cortocircuitos SCP	Electrónica, restablecimiento automático
Protección en el circuito de la batería OLP	105-150% de la potencia de la fuente de alimentación, restablecimiento automático
Protección en el circuito de la batería SCP y contra conexión con la polaridad errónea	fusible polimérico
Protección contra picos de voltaje	varistores
Protección contra sobretensiones OVP	>32V (El arranque requiere una desconexión del voltaje de alimentación durante por lo menos 20 segundos)
Protección de la batería contra descargas excesivas UVP	U<19V (± 5%) – desconexión del borne de la batería
Protección contra sabotajes: - TAMPER - salida que señaliza la apertura de la caja de la fuente de alimentación	- microswitch, contactos NC (caja cerrada), 0,5A@50V DC (máx.)
Señalización óptica	SI - Los diodos LED
Condiciones de operación:	II clase ambiental, -10 °C ÷ 40 °C
Caja	Chapa de acero, DC01 0,7mm color RAL 9003
Dimensiones	W=400 H=350 $D+D_1$=92 + 8 [+/- 2mm] W_1=405 H_1=355 [+/- 2mm]
Peso neto/bruto	3,9 / 4,2 kg
Ubicación para la batería:	2x17Ah/12V (SLA) max. 360x170x85mm (WxHxD) max H, W, D
Cierre	Tornillo cilíndrico x 2 (en la parte frontal) posibilidad del montaje de una cerradura
Declaración, garantía	CE, RoHS, 2 años desde la fecha de fabricación
Notas	La caja no tiene contacto con la superficie de montaje dejando espacio para los cables. Enfriamiento por convección. Alimentación: Salidas: Φ0,63-2,5 Salida de la batería BAT: 6,3F-2,5

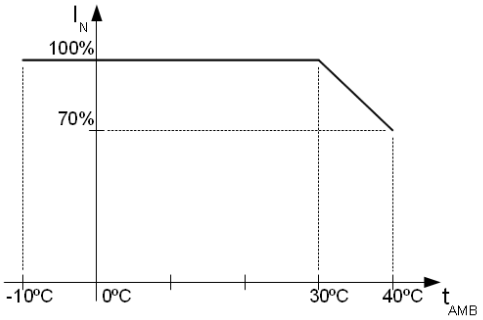

Gráfico 1.
Corriente de salida admisible de la fuente de alimentación dependiendo de la temperatura ambiental.

Configuraciones opcionales:

Fuente de alimentación con búfer
HPSB 27,6V/5x1A/2x17Ah.

- HPSB5524C + LB8 5x1A (AWZ579 o AWZ580) + 2x17Ah

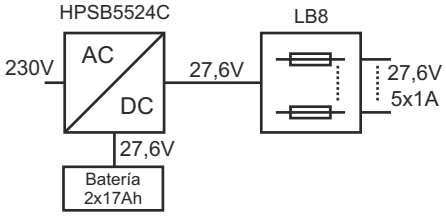

Fuente de alimentación con búfer
HPSB 27,6V/10x0,5A/2x17Ah.

- HPSB5524C + 2xLB8 10x0,5A (AWZ578 o AWZ580) + 2x17Ah

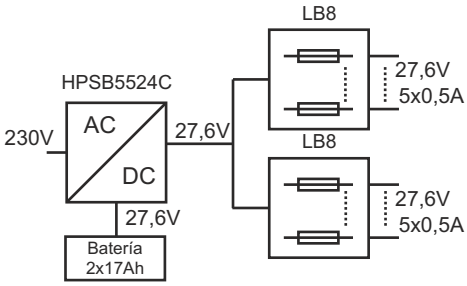

Fuente de alimentación con búfer
HPSB 27,6V/16x0,3A/2x17Ah.

- HPSB5524C + 2xLB8 16x0,3A (AWZ577 o AWZ580) + 2x17Ah

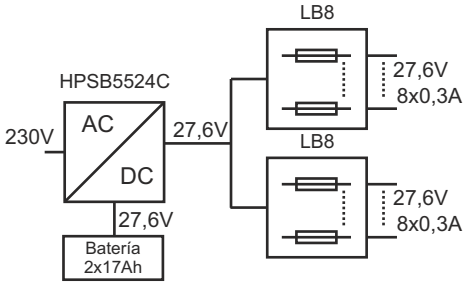

Fuente de alimentación con búfer
HPSB 27,6V/2x24V/2x2,5A/2x17Ah.

- HPSB5524C + 2 x RN25024(27,6V/24V) + 2x17Ah

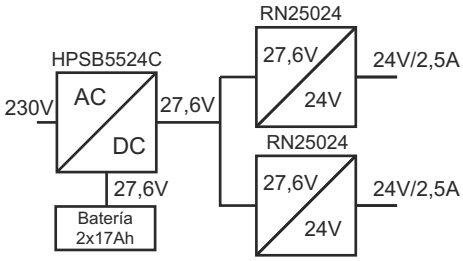

Fuente de alimentación con búfer
HPSB 27,6V/2x24V/8x0,5A/2x17Ah.

- HPSB5524C + 2x RN25024(27,6V/24V) + 2xLB4 8x0,5A (AWZ574 o AWZ576) + 2x17Ah

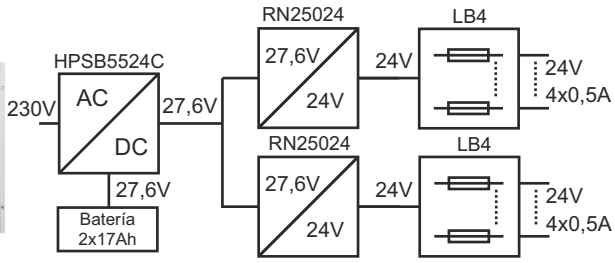

Configuraciones opcionales:

Fuente de alimentación con búfer
HPSB 27,6V/2x24V/10x0,5A/2x17Ah.

- HPSB5524C + 2 x RN25024 (27,6V/24V)
+ 2xLB8 10x0,5A (AWZ578 o AWZ580) + 2x17Ah

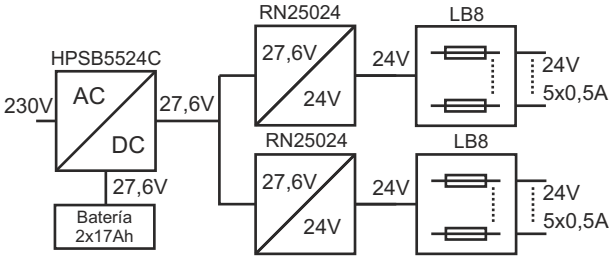

Fuente de alimentación con búfer
HPSB 27,6V/2x24V/16x0,3A/2x17Ah.

- HPSB5524C + 2 x RN25024 (27,6V/24V) + 2xLB8
16x0,3A (AWZ577 o AWZ580) + 2x17Ah

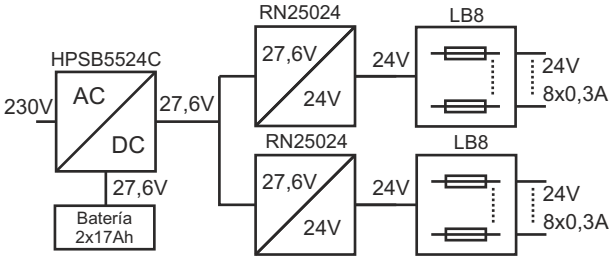

Fuente de alimentación con búfer
HPSB 27,6V/3x5V÷18V/3x2A÷1,3A/2x17Ah.

- HPSB5524C + 3xDCDC20 (3x5V÷18V) + 2x17Ah

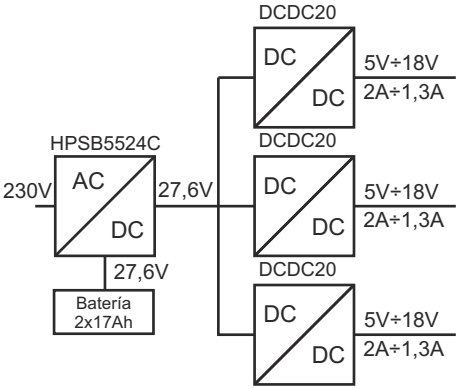

Fuente de alimentación con búfer
HPSB 27,6V/3x5V÷18V/3x2A÷1,3A/12x0,5A/2x17Ah.
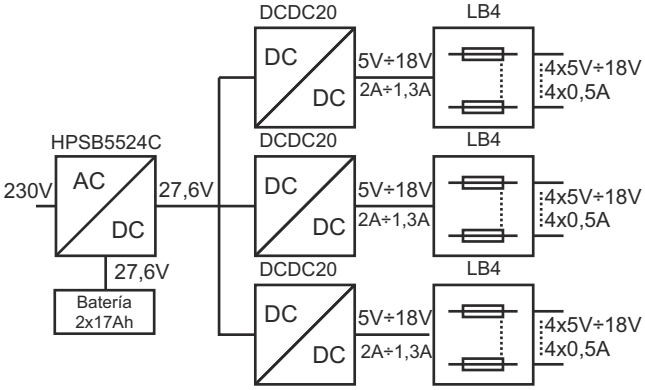
- HPSB5524C + 3xDCDC20 (3x5V÷18V) +
3xLB4 12x0,5A (AWZ574 o AWZ576) + 2x17Ah