Módulo serie MPSB

Módulo de automatización PSB 13,8V DC

CÓDIGO: **MPSB12** v.1.1/V

TIPO: **MPSB12 Módulo de automatización 13,8VDC**

ES**

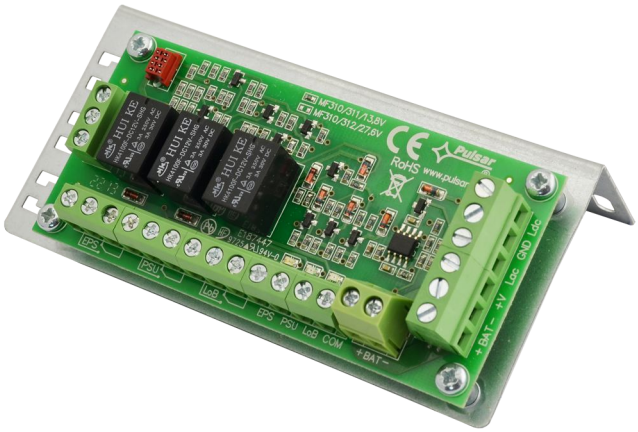

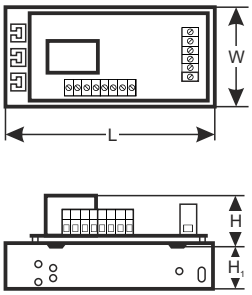

Propiedades:

- Control del estado de la batería
- Cooperación con las Fuentes de alimentación de serie PSBxx, HPSBxx 13,8V
- señalización óptica LED
- Salida técnica EPS que señaliza un fallo de la red AC – de relé y de tipo OC
- Salida técnica PSU que señaliza una avería del módulo de la fuente de alimentación – de relé y de tipo OC
- salida técnica LoB que señaliza el bajo voltaje de la batería de relé y de tipo OC
- garantía – 2 años desde la fecha de fabricación

DESCRIPCIÓN

El módulo de automatización MPSB12 sirve para la señalización del estado de operación de las fuentes de alimentación de tipo PSB 13,8V. En el circuito impreso se encuentran diodos LED que señalizan el estado de operación de la fuente de alimentación (presencia del voltaje AC, presencia del voltaje DC, voltaje de la batería). Ha sido equipado con salidas técnicas de tipo OC y de relé: falta de red AC, avería de la fuente de alimentación, bajo nivel de voltaje de la batería.

ESPECIFICACIONES:	
Alimentación	13,8V DC
Consumo de la corriente	60mA max.
Voltaje de la señalización del bajo nivel de la batería	U<11,5V +/- 3%
Salidas técnicas: - EPS; salida que señaliza una avería de la alimentación AC - PSU; Salida que señaliza la falta del voltaje DC/avería de la fuente de alimentación - LoB Salida que señaliza el bajo nivel del voltaje de la batería	 - tipo de relé: 1A@ 30VDC/50VAC, tiempo de retraso del arranque: aprox. 10s. - de tipo OC: 50mA máx. estado normal: nivel L (0V), avería: nivel hi-Z, retraso 10s. - tipo de relé: 1A@ 30VDC/50VAC - de tipo OC, 50mA máx. estado normal: L (0V), avería: nivel hi-Z - tipo de relé: 1A@ 30VDC/50VAC, - de tipo OC, 50mA máx. estado normal (U_{BAT} >11,5V): L (0V), avería (U_{BAT} <11,5V): nivel hi-Z Módulo no tiene la función de detección de la batería, cuando no hay batería o no está conectada, la salida está en el estado normal.
Señalización óptica LED: - presencia de alimentación AC - Presencia del voltaje DC en la salida de la fuente de alimentación - nivel del voltaje de la batería	 - diodo LED rojo. En estado normal (alimentación AC) el diodo está iluminado de manera permanente. Falta de alimentación AC está señalizada por un apagado del diodo AC. Precaución: Diodo LED señaliza falta del voltaje si la falta dura >10s. - Diodo LED verde. Señaliza el estado de la alimentación DC en la salida de la fuente de alimentación. En estado normal está iluminado de manera permanente, en caso de un cortocircuito o sobrecarga de la salida el diodo está apagado. - Diodo LED verde. Señaliza el nivel del voltaje de la batería. En estado normal (U_{BAT} > 11,5V) está iluminado de manera permanente, si el voltaje de la batería se reduce por debajo de (U_{BAT} < 11,5V) el diodo está apagado
Condiciones de operación	-10ºC...+40ºC, humedad relativa 20%...90%, sin condensación
Dimensiones	L=116, W=56, H=27, H1=31 [+/- 2mm]
Peso neto/bruto	0,11/0,15 kg
Conectores	Φ0,41÷1,63 (AWG 26-14)
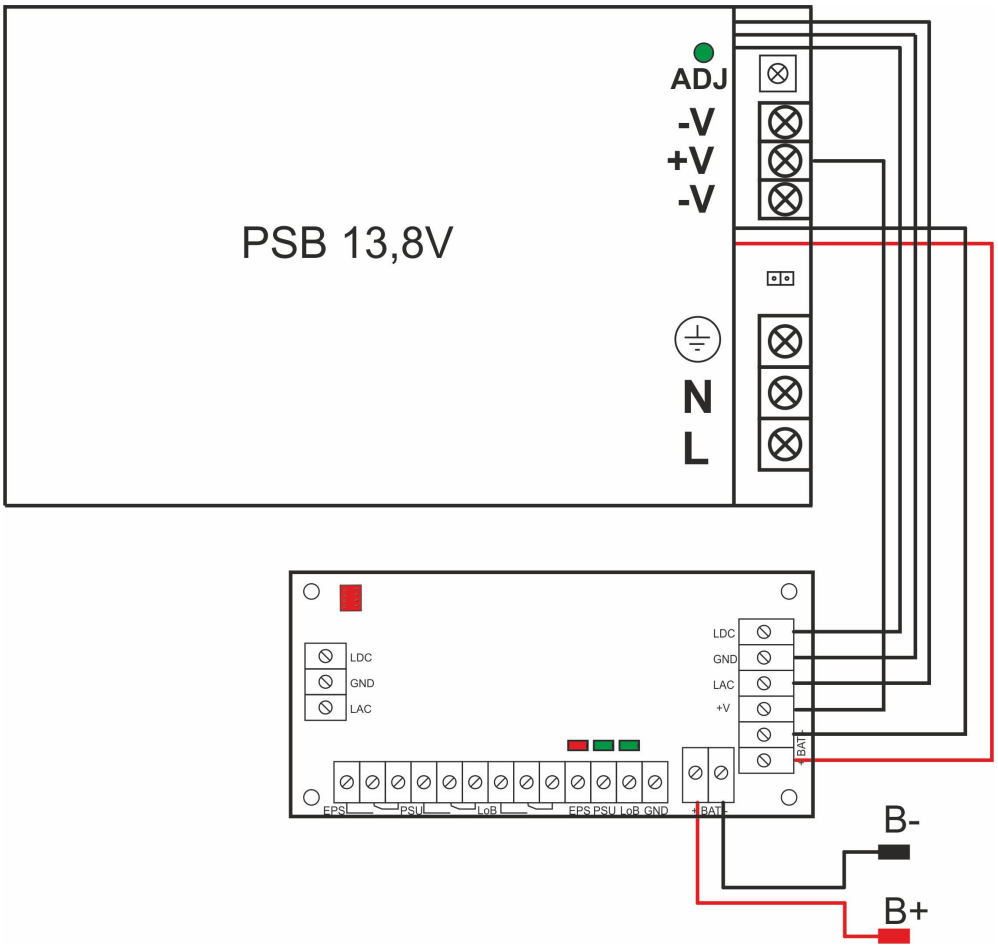
Esquema de la conexión del módulo de la fuente de alimentación PSB13,8V.