# Fuente de alimentación de serie PSB

## Fuente de alimentación con búfer conmutada empotrada 13,8V DC sin control de operación automático

Pulsar®

ES**

CÓDIGO: **PSB-15512110** v.1.0/V

TIPO: **PSB 13,8V/11A fuente de alimentación con búfer conmutada empotrada**

**Propiedades de la fuente de alimentación:**

- alimentación ininterrumpida DC 13,8V/11A*
- amplia gama del voltaje de alimentación AC 176÷264V
- alta eficiencia 83%
- control de la carga y el mantenimiento de la batería
- protección de la batería contra descargas excesivas (UVP)
- corriente de carga de la batería 1A/4A, cambiada a través de un jumper
- accesorios adicionales: módulo de automatización MPSB12 (salidas técnicas):
  - salidas técnicas EPS del fallo de la red 230V
  - salida técnica PSU de avería de la fuente de alimentación
  - salida técnica LoB de bajo voltaje de la batería
- protección de la salida de la batería contra un cortocircuito
- señalización óptica LED
- protecciones:
  - contra cortocircuitos SCP
  - contra sobretensiones OVP
  - contra picos de voltaje
  - contra sobrecargas OLP
- garantía – 2 años desde la fecha de fabricación

CE

**DESCRIPCIÓN**

La fuente de alimentación con búfer ha sido diseñada para alimentar ininterrumpidamente a los dispositivos que requieren un voltaje estabilizado de **12V DC (+/-15%)**. La fuente de alimentación suministra voltaje de **U=13,8V DC** de la capacidad de la corriente:

1. **Corriente de salida 10A + 1A carga de la batería***
2. **Corriente de salida 7A + 4A carga de la batería***

**Corriente total de los receptores + batería es máx. 11A*.**

En caso de una pérdida del voltaje de la red se arranca inmediatamente la alimentación desde la batería. La fuente de alimentación ha sido equipada con una protección contra cortocircuitos, sobrecargas, contra picos de voltaje y sobretensiones.

**PARÁMETROS TÉCNICOS**

| | |
|---|---|
| Alimentación | 176÷264V AC |
| Consumo de la corriente | 1,4A@230VAC max. |
| Potencia de la fuente de alimentación | 155W max. |
| Eficiencia | 83% |
| Voltaje de salida | 11V÷ 13,8VDC – operación con búfer<br>9,5V÷ 13,8V DC – operación con búfer |
| **Corriente de salida $t_{AMB}$<30°C** | **10A + 1A carga de la batería - véase el gráfico 1**<br>**7A + 4A carga de la batería - véase el gráfico 1** |
| **Corriente de salida $t_{AMB}$=40°C** | **6,7A + 1A carga de la batería - véase el gráfico 1**<br>**3,7A + 4A carga de la batería - véase el gráfico 1** |
| La gama de regulación del voltaje de salida | 12÷14V DC |
| Voltaje de pulsación | 120mV p-p max. |
| Corriente de carga de la batería | 1A o 4A max. |
| Protección contra cortocircuitos SCP | electrónica |
| Protección en el circuito de la batería OLP | fusible estándar |
| Protección contra picos de voltaje | varistores |
| Protección contra sobretensiones OVP | >16V (restablecimiento automático) |
| Protección de la batería contra descargas excesivas UVP | U<9,5V (± 5%) – desconexión del borne de la batería |
| Señalización óptica de la operación | LED verde – presencia del voltaje AC |
| Salida de la señalización óptica LED | LED AC- presencia del voltaje AC<br>LED DC- presencia del voltaje en la salida de la fuente de alimentación |
| Accesorios adicionales | Módulo MPSB12 (salidas técnicas) |
| Condiciones de operación | II clase ambiental, temperatura: -10 °C÷40 °C<br>humedad relativa 20%...90%, sin condensación |
| Dimensiones (LxWxH) | 199 x 110 x 50 [mm] |
| Peso neto/bruto | 0,7kg / 0,8kg |
| Clase de protección EN 60950-1:2007 | I (primera) - requiere un conductor de protección |
| Declaración, garantía | CE, 2 años desde la fecha de fabricación |
| Conectores | alimentación: Φ0,63÷2,5 I/O PCB: Φ0,41÷1,63<br>salida de la batería BAT: 6,3F-2,5/40cm,<br>salida de la señalización óptica: enchufe 3-pin 5 mm |

* Véase el gráfico 1

### Características de la temperatura.

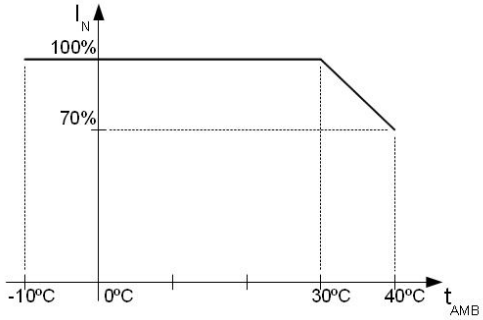


Gráfico 1.
Corriente de salida de la fuente de alimentación que es admisible dependiendo de la temperatura ambiental.
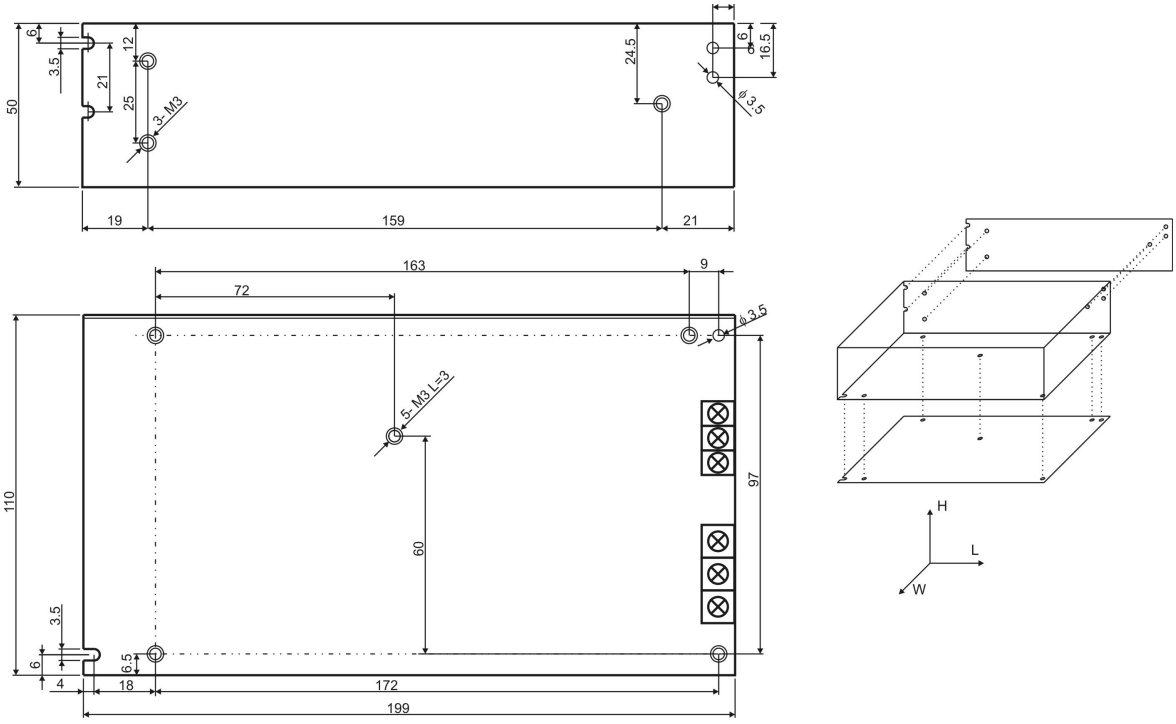
### Dimensionamiento y montaje de la fuente de alimentación PSB-15512110.