**FR**

CODE: **AWZ586 v.1.1/III**

NOM: **LB2/1A/FTA module de fusibles**

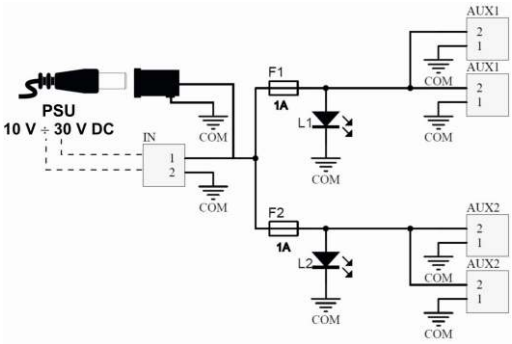


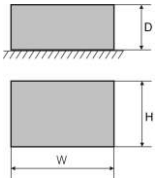


CE

## DESCRIPTION

Le module de fusibles est destiné à la distribution d'alimentation dans les appareils des systèmes d'alarme à basse tension nécessitant une tension de 10 V ÷ 30 V DC (CC). Il dispose de deux entrées d'alimentation: connecteur à vis et prise DC 5,5/2,1 ainsi que de deux sorties d'alimentation AUX1÷AUX8 protégées de façon indépendante par les coupe-circuits à fusible 1A . L'activation du coupe-circuit à fusible est signalée par l'extinction de la diode LED adéquate : L1 pour AUX1, L2 pour AUX2 etc. En plus, chaque sortie est protégée par une varistance, qui sert à l'alimentation et aux appareils récepteurs de protection contre les effets de surtension dans le système d'alimentation.

## DONNÉES TECHNIQUES:

| | |
|---|---|
| **Tension d'alimentation** | 10 V÷ 30 V DC (CC) |
| **Tension de sortie** | $U_{AUX} = U_{IN}$ (conformément à la tension de l'alimentation) |
| **Prise de courant** | 5 mA÷ 30 mA @ $U_{IN}$ = 10 V ÷ 30 V DC (CC) |
| **Nombre d'entrées d'alimentation** | 2: prise DC 5,5/2,1 ou connecteur à vis |
| **Nombre d'sorties d'alimentation** | 2 x 2 (bornes AUX) |
| **Protections:**<br>**- contre court-circuit SCP**<br>**- contre surcharge OLP**<br>**- contre surtension** | <br>- 2 x 1A<br>- 2 x 1A<br>- varistances |
| **Signalisation lumineuse** | Diodes LED vertes L1 ÷ L2 - état de sorties AUX1÷AUX2 |
| **Coupe-circuits F1 ÷ F2** | 2 x 1A |
| **Conditions de travail** | II classe environnementale, -10°C ÷50°C |
| **Dimensions** | 80 x 43 x 21 (WxHxD) |
| **Fixation** | Bande de montage ou vis de fixation x2 (perforations ∅3mm) |
| **Connecteurs:**<br>**- sortie d'alimentation**<br>**- entrée d'alimentation** | <br>- connecteurs à vis Φ0,41÷1,63 (AWG 26-14)<br>- prise DC 5,5/2,1 ou connecteurs à vis Φ0,41÷1,63 (AWG 26-14) |
| **Poids net/brut** | 0,03kg / 0,05kg |
| **Déclarations,** garantie | CE, RoHS, 2 ans à compter de la date de fabrication |