CODE: **EN54-LB8** v.1.0/III **FR****

TYPE: **EN54 LB8/0,5A/FTA module de distribution d'alimentation à fusibles**

Caractéristiques:

- Tension d'alimentation 20 ÷ 30V DC
- 8 sorties indépendamment sécurisées par fusibles
- Sortie PSU du type OC (open collector) et à relais de signalisation du fonctionnement du fusible
- Signalisation visuelle du défaut
- Dédié aux alimentations protection incendie de la série EN54-4 RED POWER
- Garantie - 5 ans depuis la date de fabrication

DESCRIPTION

Le module à fusibles est destiné à distribuer de l'alimentation dans les appareils de la série EN54 (RED POWER). Il possède deux entrées IN1 et IN2 destiné au raccordement à la carte mère d'alimentation ainsi que huit/quatre sorties indépendamment sécurisées AUX1÷AUX8. L'entrée IN1 fournit de l'alimentation aux sorties AUX1…AUX4 et l'entrée IN2 fournit de l'alimentation aux sorties AUX5…AUX8. Chaque sortie AUX est équipée d'une protection contre court-circuit (SCP) en forme d'un fusible à verre F0,5A. L'état des sorties est signalé par les diodes LED L1÷L8. L'endommagement au niveau d'un fusible est signalé par l'extinction d'une diode correspondante LED: L1 pour AUX1, L2 pour AUX2 etc., et le changement de l'état de sortie du type OC (open collector) et à relais, la diode LED PSU s'allume. La sortie à relais PSU peut également servir au control à distance par exemple pour une signalisation visuelle externe.

Tension d'alimentation	20÷30V DC
Tension de sortie	$U_{AUX} = U_{IN}$ (conformément à la tension d'alimentation)
Consommation du courant	43 ÷ 73mA @ Uin=20 ÷ 30V DC
Nombre d'entrées d'alimentation	2 (IN1, IN2)
Nombre de sorties d'alimentation	8 (AUX1 ÷ AUX8)
Protections: - contre court-circuit SCP	 8 x F0,5A
Signalisation visuelle	L1 ÷ L8 - état de sorties AUX1÷AUX8 (diodes LED vertes) PSU - signalisation défaut (diode LED rouge)
Fusibles F1 ÷ F8	F0,5A
Conditions du travail	II classe environnementale, -10°C ÷50°C
Dimensions (LxWxH)	150 x 45 x 32 [mm]
Poids nette/brut	0,05kg / 0,1kg
Température de stockage	-20ºC...+60ºC
Equipment additionnel	Espaceurs en plastique x 6, fusibles à verre F0,5A x 2
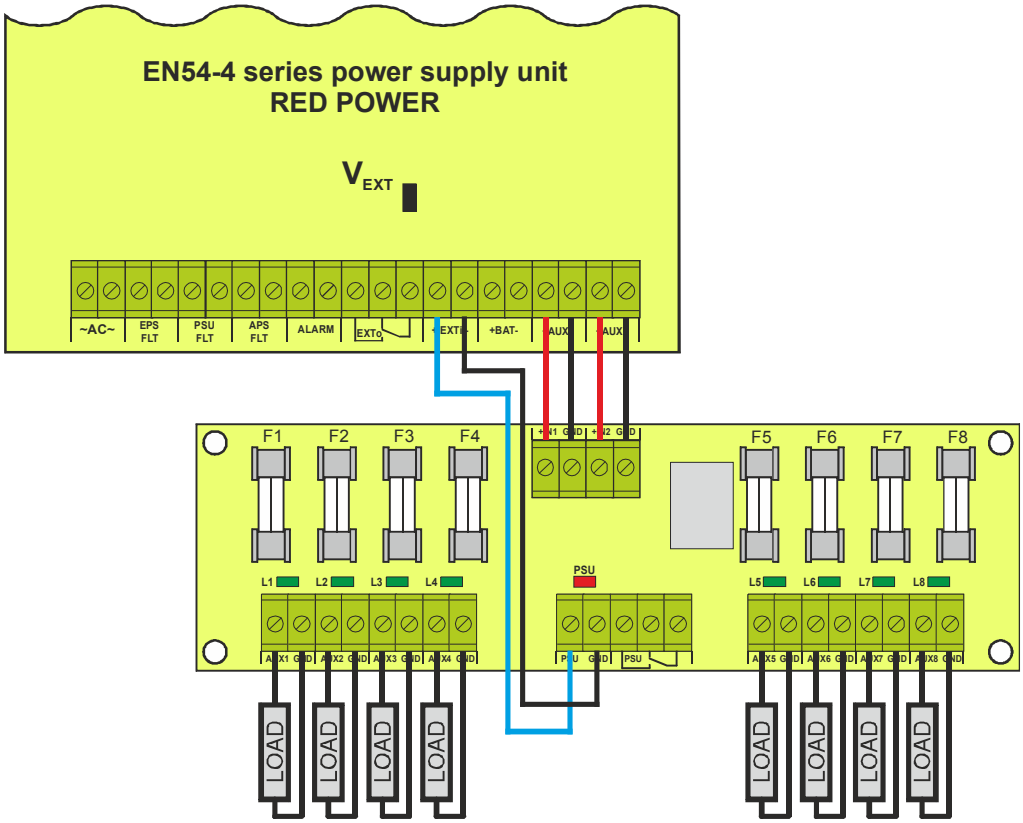
Raccordement du module de distribution d'alimentation EN54
avec alimentation série EN54.