Alimentation de la série HPSB
Alimentation secourue, à découpage 13,8V DC

Pulsar®

FR**

CODE: **HPSB 11A12E** v.1.0/VIII
TYPE: **HPSB 13,8V/10A/65Ah Alimentation secourue, à découpage**

Caractéristiques de l'alimentation:

- alimentation sans interruption DC 13,8V/10A*
- emplacement prévu pour la batterie 65Ah/12V
- Plage de réglage de la tension d'alimentation AC 176÷264V
- haut rendement 83%
- contrôle de charge et de conservation de la batterie
- protection de la batterie contre déchargement excessif (UVP)
- courant de charge de la batterie 1A/4A, réglé par commutateur (switch)
- protection de batterie contre les courts-circuits et inversions
- signalisation visuelle LED
- protections:
  - contre court-circuit SCP
  - contre surcharge OLP
  - contre surtension (sortie AC)
  - autoprotection à l'ouverture du coffret - TAMPER
  - contre surcharge à la sortie OLP
- garantie - 2 ans à partir de la date de fabrication

DESCRIPTION

L'alimentation secourue á découpage est destinée à alimenter sans interruption les appareils nécessitant une tension stabilisée **12V DC (+/-15%)**. L'alimentation secourue délivre une tension **U=13,8V DC** de courant de sortie:

1. Courant de sortie 10A + 1A charge de la batterie*
2. Courant de sortie 7A + 4A charge de la batterie*
Courant total des appareils récepteurs + batterie est de 11A maximum*.

En cas d'absence de tension secteur l'alimentation est maintenue en marche grâce á une batterie. L'alimentation est construite sur la base d'un module d'alimentation à découpage d'un grand rendement énergétique. L'alimentation est fournie dans un boîtier métallique(couleur RAL 9003) avec emplacement pour batterie 65Ah/12V. Le boîtier est muni d'un micro-interupteur (TAMPER) signalant l'ouverture de la face avant du coffret.

* Voir le diagramme 1

Tel. +48-14-610-19-40, fax: +48-14- 610-19-50, www.pulsar.pl, e-mail: sales@pulsar.pl

Alimentation de la série HPSB
Alimentation secourue, à découpage 13,8V DC

DONNÉES TECHNIQUES	
Type d'alimentation	A (EPS - External Power Source)
Tension d'alimentation	176÷264V AC 50÷60Hz
Consommation de courant	1,4A@230VAC
Puissance d'alimentation	155W max.
Rendement	83%
Tension de sortie	13,8V DC – tamponnage 9,5V÷13,8V DC – accumulateur
Courant de sortie t_{AMB}<30°C	**10A + 1A charge de l'accumulateur - voir le diagramme 1** **7A + 4A charge de l'accumulateur - voir le diagramme 1**
Courant de sortie t_{AMB}=40°C	**6,7A + 1A charge de l'accumulateur - voir le diagramme 1** **3,7A + 4A charge de l'accumulateur - voir le diagramme 1**
Plage de réglage de la tension de sortie	12÷14V DC
Tension d'ondulation	120mVp-p max.
Courant de charge de la batterie	1A / 4A max. @ 65Ah (± 5%) – réglé par cavalier
Protection contre court-circuit SCP	Electronique, redémarrage automatique
Protection contre court-circuit dans le circuit de la batterie OLP	105-150% de la puissance de l'alimentation, redémarrage automatique
Protection dans le circuit de la batterie SCP et polarisation inverse du raccordement	coupe-circuit réarmable PTC
Protection contre surtension	varistances
Protection contre surtension OVP	>16V (activation nécessite la déconnection de l'alimentation pendant la durée de.20s minimum)
Protection de la batteriecontre déchargement excessif UVP	U<9,5V (± 5%) – débranchement de la borne de l'accumulateur
Protection anti-sabotage: - TAMPER sortie signalant l'ouverture du boîtier de l'alimentation	- micro-interrupteur, contacts NC (boîtier fermé), 0,5A@50V DC (max.)
Signalisation optique:	Oui
Conditions de fonctionnement	IIème classe environnementale, -10 °C÷40 °C
Boîtier	Tôle en acier DC01 0,7mm, couleur RAL9003
Dimensions	W=400 H=350 D+D_1=173 + 8 [+/- 2mm] W_1=405 H_1=355 [+/- 2mm]
Poids net/brut	6,2 / 6,5 kg
Emplacement batterie	65Ah/12V (SLA) max. 360x175x165mm (WxHxD) max 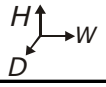
Fermeture	Vis cylindrique x 2 (avant) (possibilité d'installer la serrure)
Déclarations, garantie	CE, RoHS, 2 ans à compter de la date de fabrication
Remarques	Le boîtier doit être installé au-dessus du support de montage pour permettre le branchement du câblage. Refroidissement par convection. Connecteurs; Alimentation: Φ0,63-2,5 Sorties de la batterie BAT: 6,3F-2,5

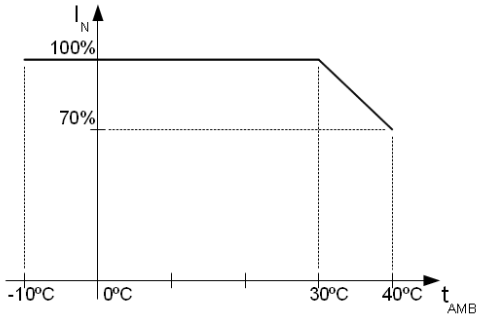

Le diagramme 1. Le courant de sortie admissible en fonction de la température ambiante.

Alimentation de la série HPSB
Alimentation secourue, à découpage 13,8V DC

Configurations optionnelles:

Alimentation secourue HPSB 13,8V/20x0,5A/65Ah.

- HPSB11A12E + 2xLB8 16x0,5A (AWZ578 ou AWZ580)
+ LB4 4x0,5A (AWZ574 ou AWZ576) +65Ah

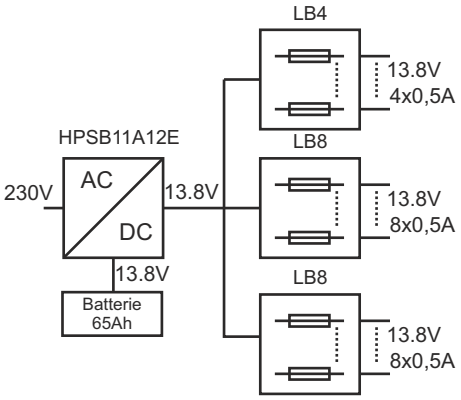

Alimentation secourue HPSB 13,8V/10x1A/65Ah.

- HPSB11A12E + LB8 8x1A (AWZ579 ou AWZ580)
+ LB2 2x1A (AWZ585 ou AWZ586) + 65Ah

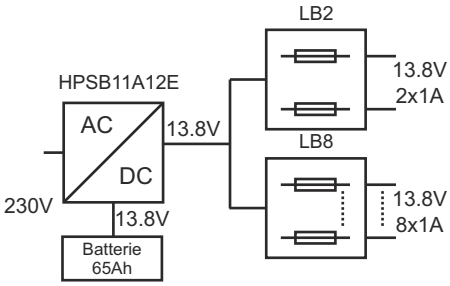

Alimentation secourue HPSB 13,8V/24x0,3A/65Ah.

- HPSB11A12E + 3xLB8 24x0,3A (AWZ577 ou AWZ580) + 65Ah

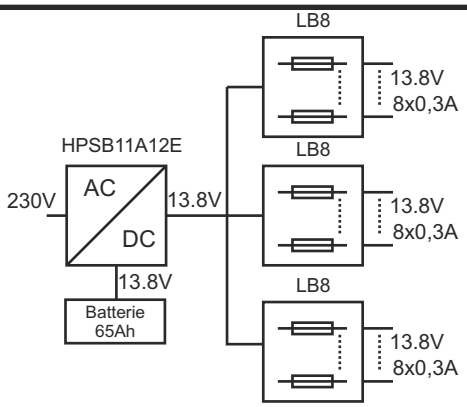

Alimentation secourue HPSB 13,8V/2x12V/2x5A/65Ah.

- HPSB11A12E + 2xRN500(13,8V/12V) + 65Ah

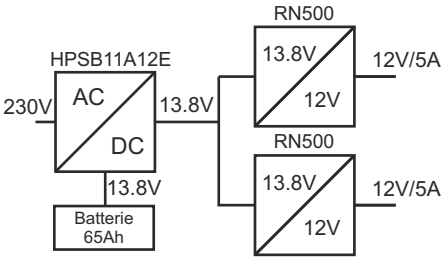

Alimentation secourue HPSB 13,8V/2x12V/16x0,5A/65Ah

- HPSB11A12E + 2xRN500(13,8V/12V) +
2xLB8 16x0,5A (AWZ578 ou AWZ580)+ 65Ah

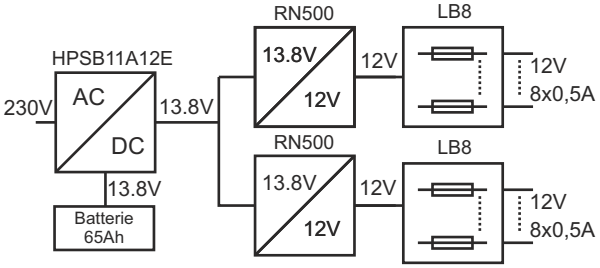

Tel. +48-14-610-19-40, fax: +48-14- 610-19-50, www.pulsar.pl, e-mail: sales@pulsar.pl

Alimentation de la série HPSB
Alimentation secourue, à découpage 13,8V DC

Configurations optionnelles:

Alimentation secourue HPSB 13,8V/2x12V/10x1A/65Ah.

- HPSB11A12E + 2xRN500 (13,8V/12V) + 2xLB8 10x1A (AWZ579 ou AWZ580)+ 65Ah

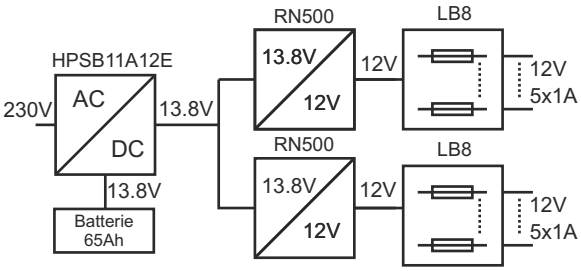

Alimentation secourue HPSB 13,8V/2x12V/8x1A/65Ah.

- HPSB11A12E + 2xRN500 (13,8V/12V) + 2xLB4 8x1A (AWZ575 ou AWZ576) + 65Ah

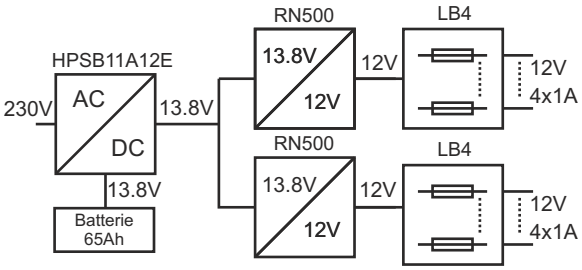

Alimentation secourue HPSB 13,8V/5x5V÷7,4V/5x2A/65Ah.

- HPSB11A12E + 5xDCDC20 (5V÷7,4V/5x2A) + 65Ah

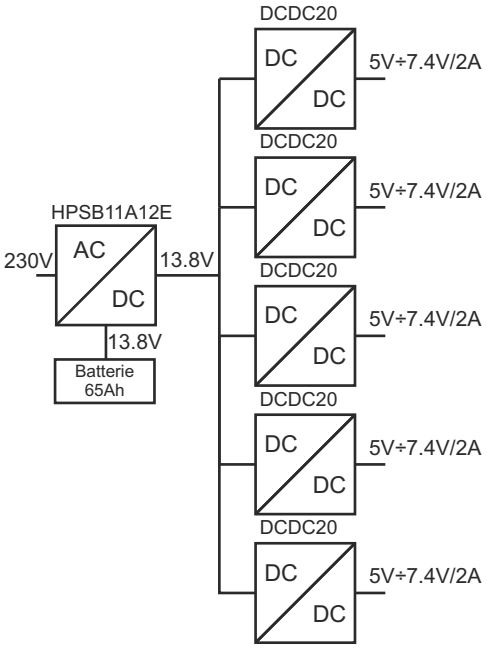

Alimentation secourue HPSB 13,8V/3x5V÷7,4V/3x2A/65Ah.
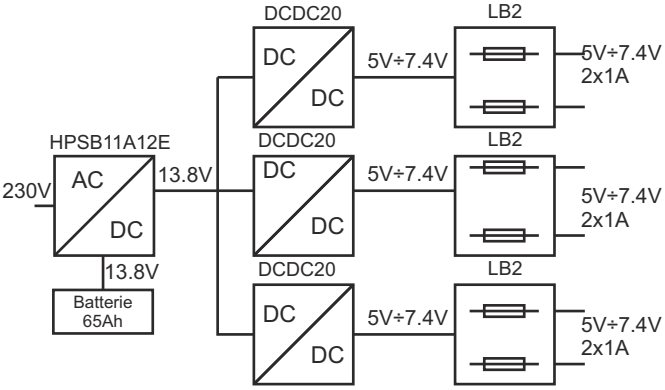
- HPSB11A12E + 3xDCDC20 (5V÷7,4V/3x2A) +3xLB2 6x1A (AWZ585 ou AWZ586) + 65Ah