Alimentation de la série HPSB
Alimentation secourue, à découpage 27,6V DC

FR**

CODE: **HPSB 5524C** v.1.0/VIII
TYPE: **HPSB 27,6V/5A/2x17Ah Alimentation secourue, à découpage**

Caractéristiques de l'alimentation:

- alimentation sans interruption DC 27,6V/5A*
- emplacement prévu pour la batterie 2x17Ah/12V
- Plage de réglage de la tension d'alimentation AC 176÷264V
- haut rendement 83%
- contrôle de charge et de conservation de la batterie
- protection de la batterie contre déchargement excessif (UVP)
- courant de charge de la batterie 0,5A/2A, réglé par commutateur (switch)
- protection de batterie contre les courts-circuits et inversions
- signalisation visuelle LED
- protections:
  - contre court-circuit SCP
  - contre surcharge OLP
  - contre surtension (sortie AC)
  - autoprotection à l'ouverture du coffret - TAMPER
  - contre surcharge à la sortie OLP
- garantie - 2 ans à partir de la date de fabrication

DESCRIPTION

L'alimentation secourue á découpage est destinée à alimenter sans interruption les appareils nécessitant une tension stabilisée **24V DC (+/-15%)**. L'alimentation secourue délivre une tension **U=27,6V DC** de courant de sortie:

1. Courant de sortie 5A + 0,5A charge de la batterie*
2. Courant de sortie 3,5A + 2A charge de la batterie*
Courant total des appareils récepteurs + batterie est de 5,5A maximum*.

En cas d'absence de tension secteur l'alimentation est maintenue en marche grâce á une batterie. L'alimentation est construite sur la base d'un module d'alimentation à découpage d'un grand rendement énergétique. L'alimentation est fournie dans un boîtier métallique(couleur RAL 9003) avec emplacement pour batterie 2x17Ah/12V. Le boîtier est muni d'un micro-interupteur (TAMPER) signalant l'ouverture de la face avant du coffret.

* Voir le diagramme 1

Alimentation de la série HPSB
Alimentation secourue, à découpage 27,6V DC

DONNÉES TECHNIQUES	
Type d'alimentation	A (EPS - External Power Source)
Tension d'alimentation	176÷264V AC 50÷60Hz
Consommation de courant	1,4A@230VAC
Puissance d'alimentation	155W max.
Rendement	83%
Tension de sortie	27,6V DC – tamponnage 19V÷27,6V DC – accumulateur
Courant de sortie t_{AMB}<30°C	**5A + 0,5A charge de l'accumulateur - voir le diagramme 1** **3,5A + 2A charge de l'accumulateur - voir le diagramme 1**
Courant de sortie t_{AMB}=40°C	**3,3A + 0,5A charge de l'accumulateur - voir le diagramme 1** **1,8A + 2A charge de l'accumulateur - voir le diagramme 1**
Plage de réglage de la tension de sortie	24÷28V DC
Tension d'ondulation	150mVp-p max.
Courant de charge de la batterie	0,5A / 2A max. @ 2x17Ah (± 5%) – réglé par cavalier
Protection contre court-circuit SCP	Electronique, redémarrage automatique
Protection contre court-circuit dans le circuit de la batterie OLP	105-150% de la puissance de l'alimentation, redémarrage automatique
Protection dans le circuit de la batterie SCP et polarisation inverse du raccordement	coupe-circuit réarmable PTC
Protection contre surtension	varistances
Protection contre surtension OVP	>32V (activation nécessite la déconnection de l'alimentation pendant la durée de.20s minimum)
Protection de la batteriecontre déchargement excessif UVP	U<19V (± 5%) – débranchement de la borne de l'accumulateur
Protection anti-sabotage: - TAMPER sortie signalant l'ouverture du boîtier de l'alimentation	- micro-interrupteur, contacts NC (boîtier fermé), 0,5A@50V DC (max.)
Signalisation optique:	Oui
Conditions de fonctionnement	IIème classe environnementale, -10 °C÷40 °C
Boîtier	Tôle en acier DC01 0,7mm, couleur RAL9003
Dimensions	W=400 H=350 D+D_1=92 + 8 [+/- 2mm] W_1=405 H_1=355 [+/- 2mm]
Poids net/brut	3,5 / 3,8 kg
Emplacement batterie	2x17Ah/12V (SLA) max. 360x170x85mm (WxHxD) max H W D
Fermeture	Vis cylindrique x 2 (avant) (possibilité d'installer la serrure)
Déclarations, garantie	CE, RoHS, 2 ans à compter de la date de fabrication
Remarques	Le boîtier doit être installé au-dessus du support de montage pour permettre le branchement du câblage. Refroidissement par convection. Connecteurs; Alimentation: Φ0,63-2,5 Sorties de la batterie BAT: 6,3F-2,5

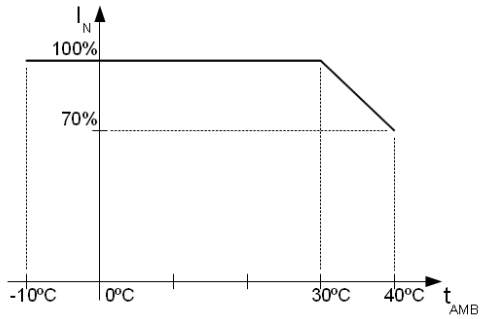

Le diagramme 1. Le courant de sortie admissible en fonction de la température ambiante.

Alimentation de la série HPSB
Alimentation secourue, à découpage 27,6V DC

Configurations optionnelles:

Alimentation secourue HPSB 27,6V/5x1A/2x17Ah.

- HPSB5524C + LB8 5x1A (AWZ579 ou AWZ580) + 2x17Ah

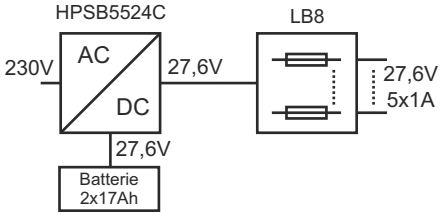

Alimentation secourue HPSB 27,6V/10x0,5A/2x17Ah.

- HPSB5524C + 2xLB8 10x0,5A (AWZ578 ou AWZ580) + 2x17Ah

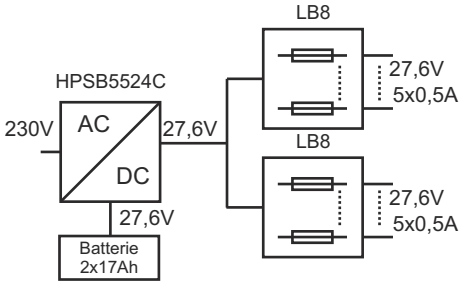

Alimentation secourue HPSB 27,6V/16x0,3A/2x17Ah.

- HPSB5524C + 2xLB8 16x0,3A (AWZ577 ou AWZ580) + 2x17Ah

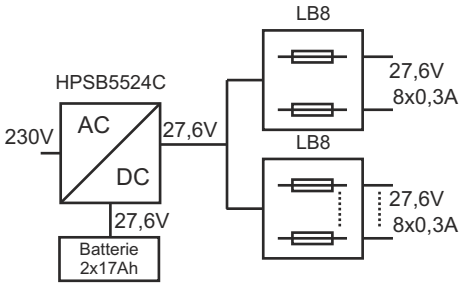

Alimentation secourue HPSB 27,6V/2x24V/2x2,5A/2x17Ah.

- HPSB5524C + 2 x RN25024(27,6V/24V) + 2x17Ah

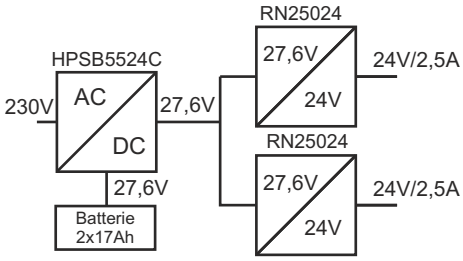

Alimentation secourue HPSB 27,6V/2x24V/8x0,5A/2x17Ah.

- HPSB5524C + 2 x RN25024(27,6V/24V) + 2xLB4 8x0,5A (AWZ574 ou AWZ576) + 2x17Ah

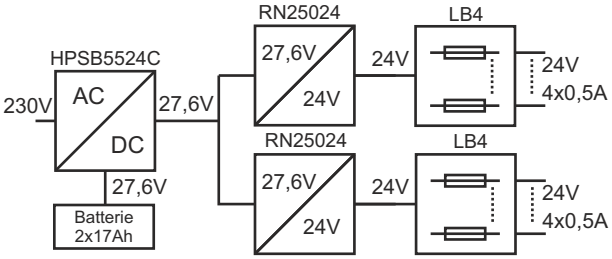

Configurations optionnelles:

Alimentation secourue HPSB 27,6V/2x24V/10x0,5A/2x17Ah.

- HPSB5524C + 2 x RN25024(27,6V/24V)
+ 2xLB8 10x0,5A (AWZ578 ou AWZ580) + 2x17Ah

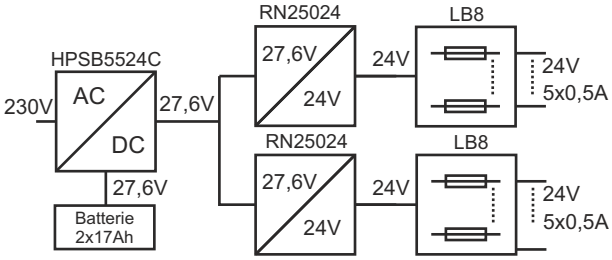

Alimentation secourue HPSB 27,6V/2x24V/16x0,3A/2x17Ah.

- HPSB5524C + 2 x RN25024(27,6V/24V) +
2xLB8 16x0,3A (AWZ577 ou AWZ580) + 2x17 Ah

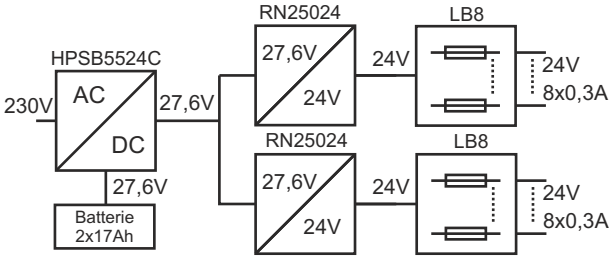

Alimentation secourue HPSB 27,6V/3x5V÷18V/3x2A÷1,3A/2x17Ah.

- HPSB5524C + 3xDCDC20 (3x5V÷18V) + 2x17Ah

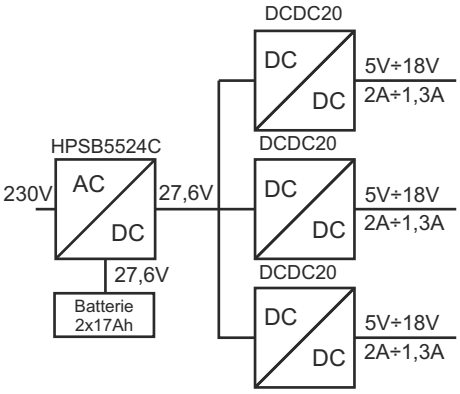

Alimentation secourue HPSB 27,6V/3x5V÷18V/3x2A÷1,3A/12x0,5A/2x17Ah.
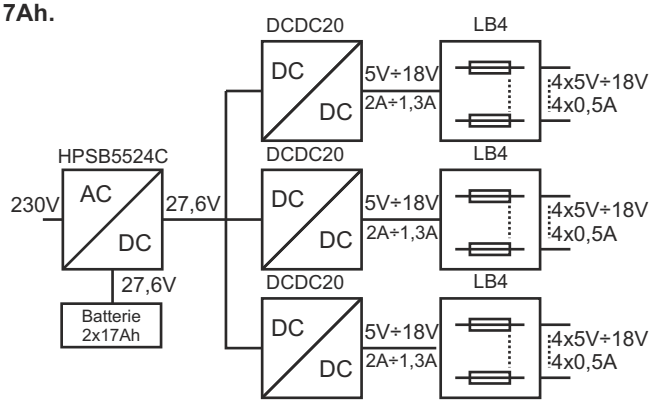
- HPSB5524C + 3xDCDC20 (3x5V÷18V) + 3xLB4
12x0,5A (AWZ574 ou AWZ576) + 2x17Ah